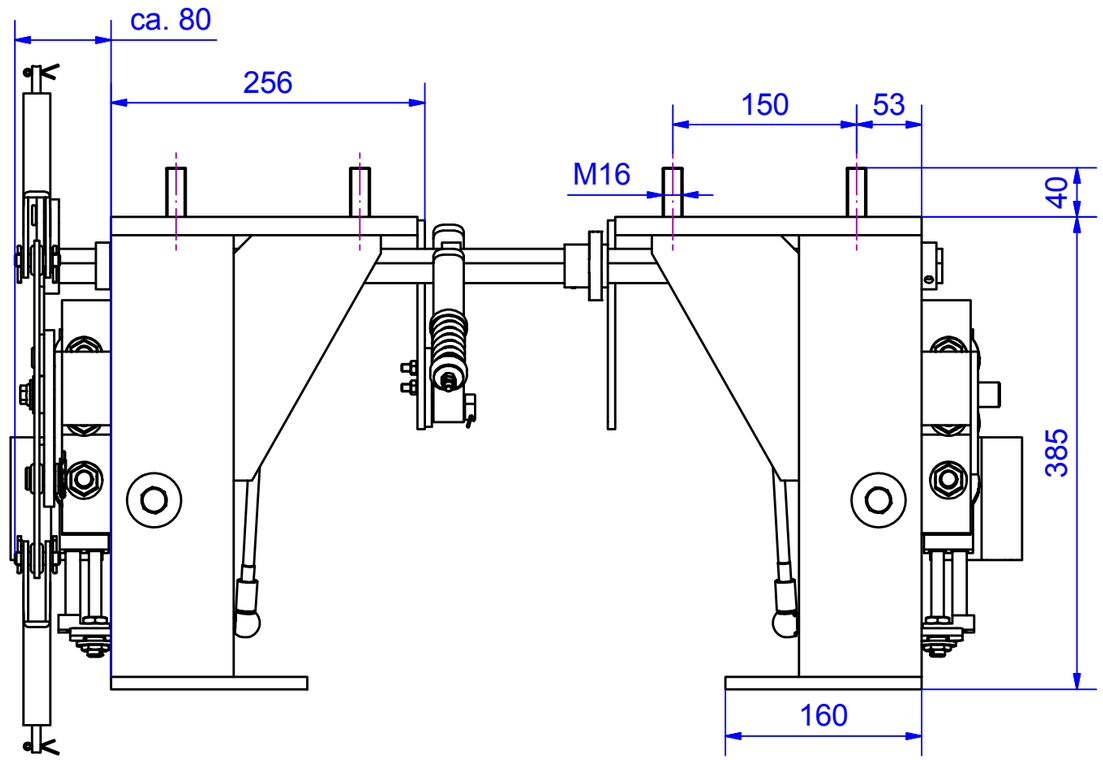

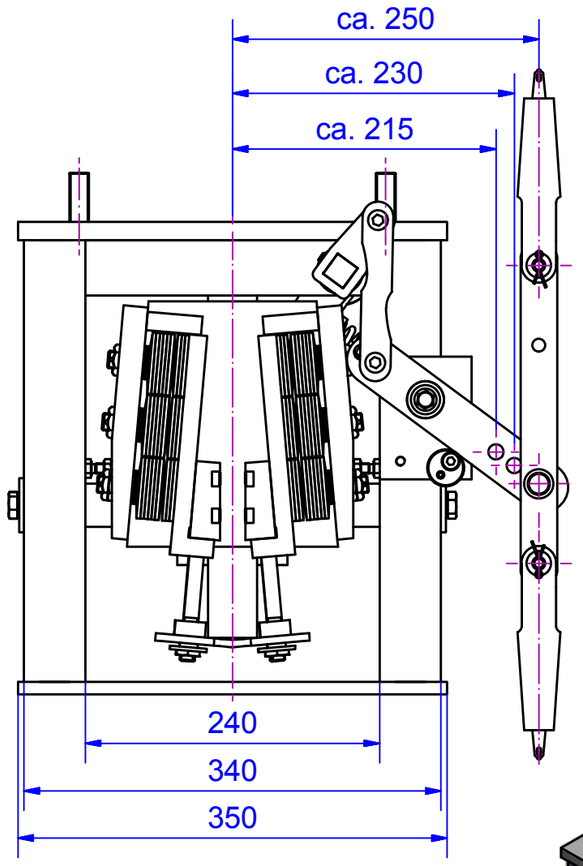

.... Option 1 = Änderung Anschl. Rahmen (Stehbolzen)
Zeichnung erforderlich

.... Option 2 = Führungsaufnahme (Schlosser, Spezial)
Zeichnung erforderlich

.... Option 3 = Auslösewelle Vkt 20 L = STM + 100 mm

.... Option 4 = Änderung Schalter (Rasten, Sprung, etc.)
(Schalter schleichend 1/Ö - 1/S im Standard)

.... Option 5 = UCM-Schutzeinstellung (ehem. "+A3")

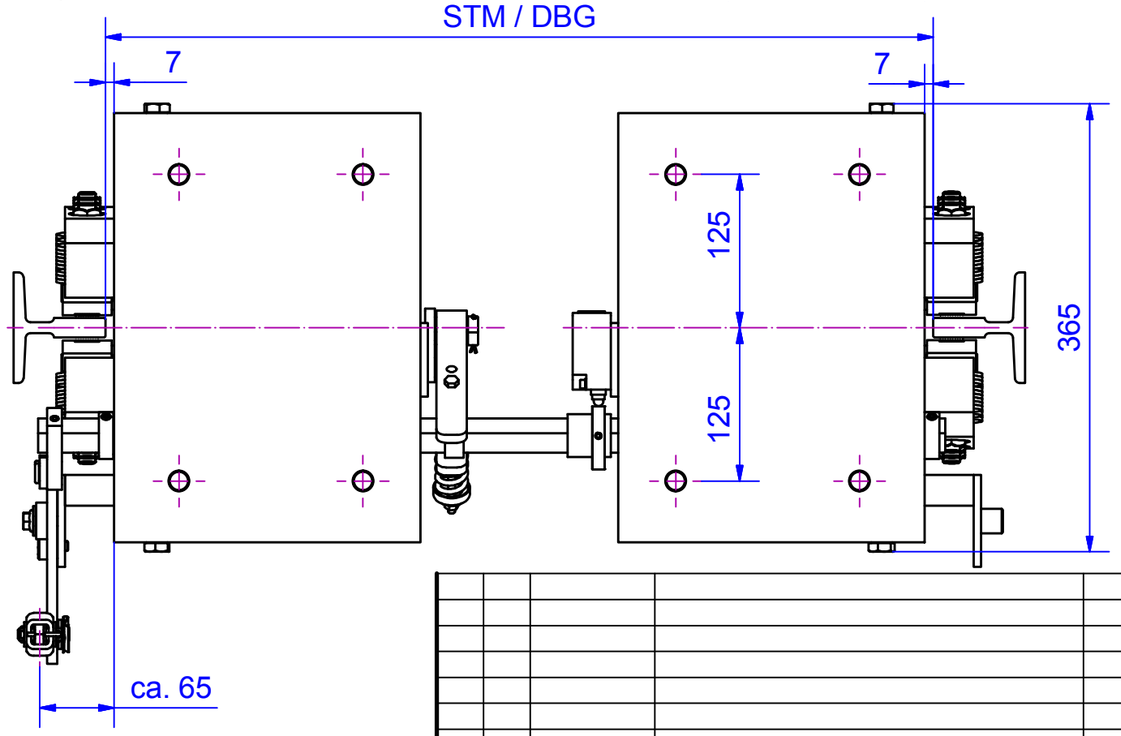

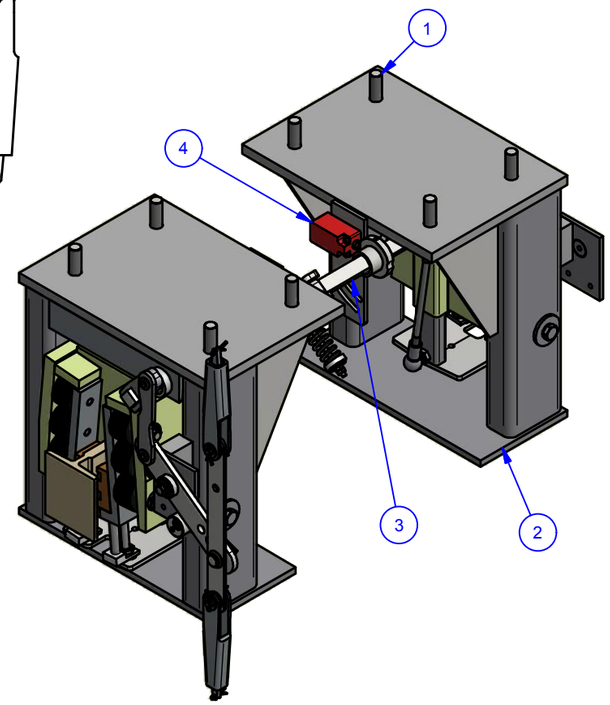

Änd.	kommt vor	Änderungs-Nr.	Änderung	Datum: Gez.	Name	Ges.

Vertraulich, alle Rechte vorbehalten ISO 16016
Weitergabe sowie Vervielfältigung dieses Dokuments, Verwertung und Mitteilung seines Inhalts sind verboten, soweit nicht ausdrücklich gestattet.Zuwiderhandlungen verpflichten zu Schadensersatz.
Alle Rechte für den Fall der Patent-, Gebrauchsmuster- oder Geschmacksmustereintragung vorbehalten.

Oberflächen	Ra in um	ISO 1302
Allgemeintoleranzen Schweißkonstruktionen		ISO 13920-BF

Verwendungsbereich
Schiene 9 - 19 mm
Unter dem Fahrkorb

Maße in mm

Tolerierung
ISO 8015
ISO 2768-mH

	Datum	Name
Gez.	19.10.2015	Martinez
Gepr.	01.06.2016	HTS
Ges.		
Abt.		

AUFZUGTECHNOLOGIE
SCHLOSSER
D-85221 Dachau

Werkstoff
Halbzeug
Maßstab im Orig. 1:5 (1:8)
Masse(Gewicht) -

Benennung
Fangvorichtung
Va < 2,5 m/s

Zeichnungs-Nr. KB55 S Typ2-0 V8-0
Änd.
Blatt 1
A3

U:\AA NEUANFANG\Fangvorrichtungen\Ab\Einzelfangvorrichtungen\KB 55 S\KB55 S Typ2-0 V8-0.idw